Grundriss Carport 1 - 13
M = 1/100

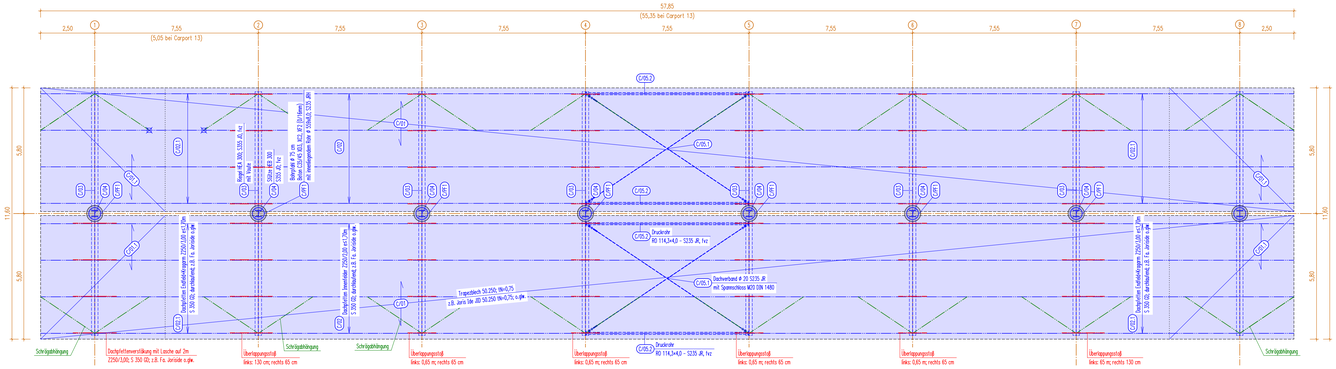

Blechbefestigung auf Unterkonstruktion Z250 (2 bzw. 3 mm)

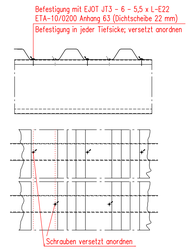

Ausbildung Profillängsstöße Trapezblech

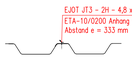

Prinzipdetail Befestigung PV-Anlage auf Trapezblech

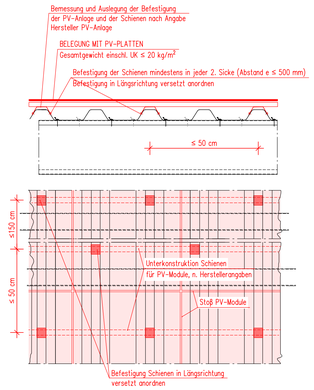

Übersicht Carport 1 - 13
M = 1/1000

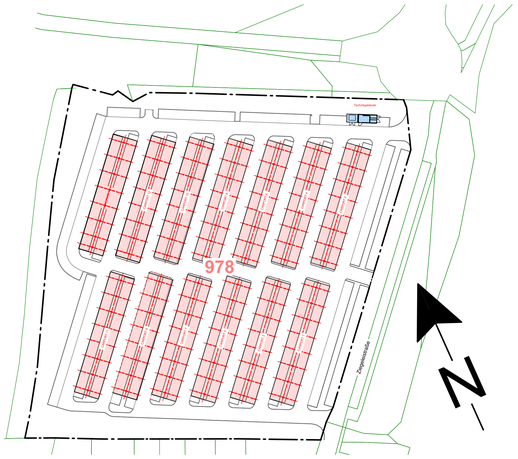

Schnitt Carport 1 - 8
M = 1/50

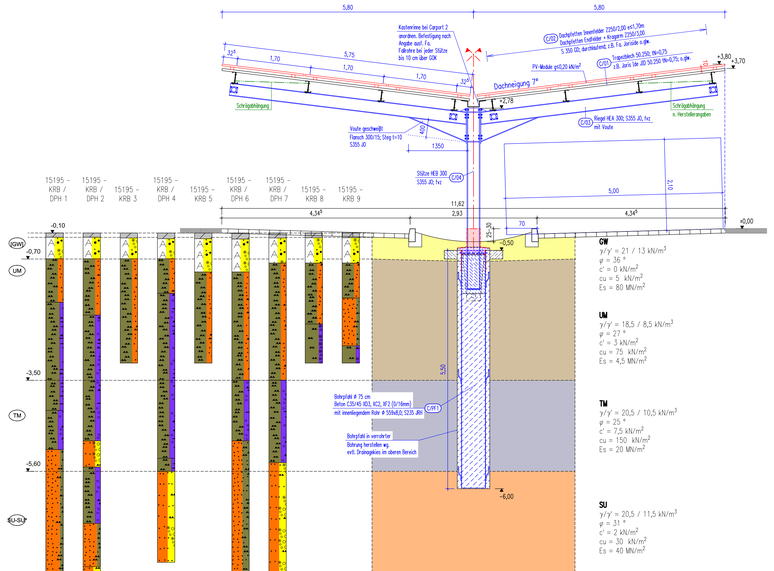

Schnitt Carport 9 - 10
M = 1/50

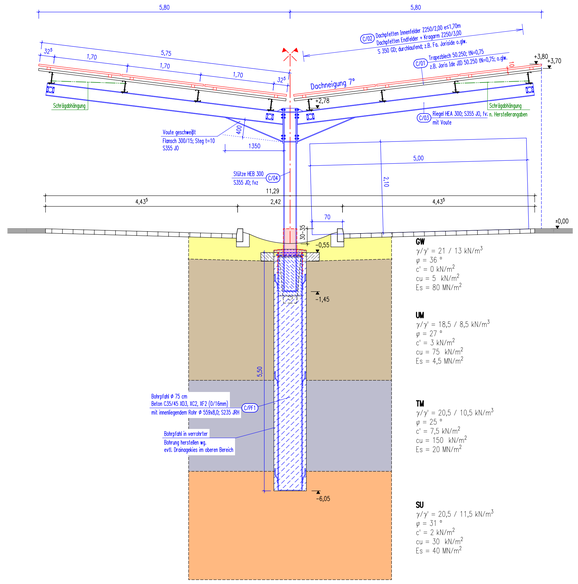

Schnitt Carport 11 - 13
M = 1/50

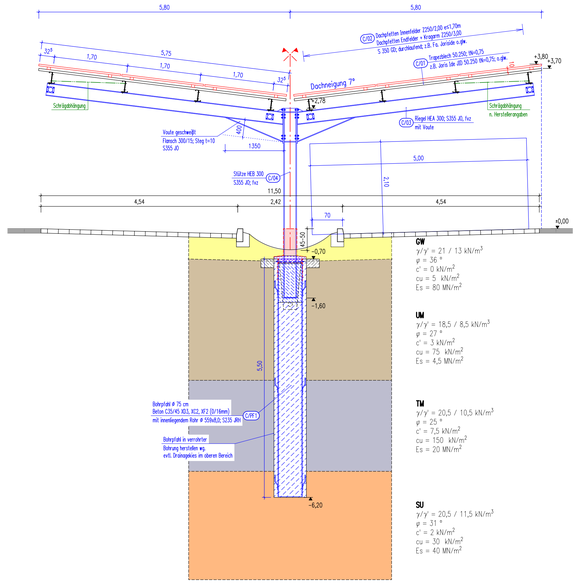

Hinweise:

Der Positionsplan gilt nur als Positions- und Detailübersicht! Die genauen Maße sind den Werkstattzeichnungen der ausführenden Stahlbaufirma zu entnehmen.

Für die Tiefgründung liegt das Bodengutachten von xxxxxxx vom 20.05.2026 zugrunde. Sollten sich im Zuge der Bohrarbeiten andere Baugrundverhältnisse als im Bodengutachten ergeben, ist der Tragwerksplaner umgehend zu informieren.

Die Baustelle ist eine Baustelle mit Überwachungsklasse 2 im Sinne der DIN 1045-3.

Ausführung der Stahlbau- und Schweißarbeiten gemäß DIN EN 1090-2 mit Ausführungsklasse EXC2

Das Gebäude ist nach Art. 2 (3) Nr. 3 der BayBO 2026 in die Gebäudeklasse 3 einzustufen.

Korrosionsschutz Stahlbaukonstruktion:
- Sämtliche Stahlbauteile aus Baustahl feuerverzinkt nach DIN EN ISO 1461.
- Ausführung gemäß DASt-Richtlinie 022
- Korrosionsschutz entsprechend DIN EN ISO 12944.
- Allgemeine Korrosivitätskategorie: C3 VH (> 25 Jahre).
- Im Fußbereich der Stützen bis 300-500 mm über OK Gelände zusätzlich Duplex-System für Korrosivitätskategorie C5-VH.
- Beschichtungssystem auf feuerverzinktem Untergrund gemäß DIN EN ISO 12944-5, Farbton nach Bauherrvorgabe.
- Oberflächenvorbereitung und Ausführung der Beschichtung nach Herstellerangaben.
- Beschädigungen der Verzinkung und Beschichtung infolge Transport oder Montage fachgerecht instand setzen.
- Entlüftungs- und Ablauflöffnungen für die Feuerverzinkung gemäß den Anforderungen des Verzinkungsbetriebes vorsehen.

POSITIONSPLAN	GRUNDRISSE+SCHNITTE+DETAILS	K 01

Detail Gründung Carport 1 - 8
M = 1/20

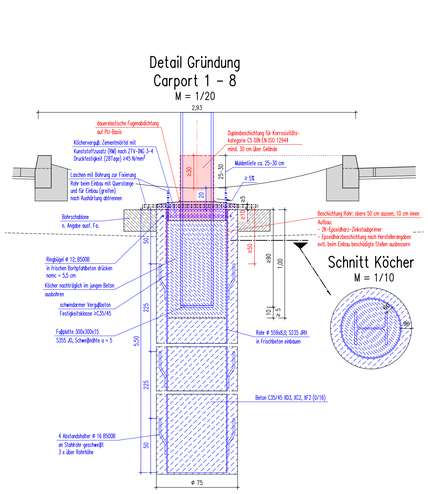

Detail Gründung Carport 9 - 10
M = 1/20

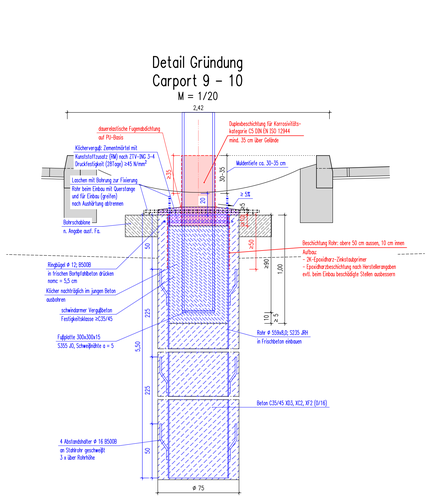

Detail Gründung Carport 11 - 13
M = 1/20

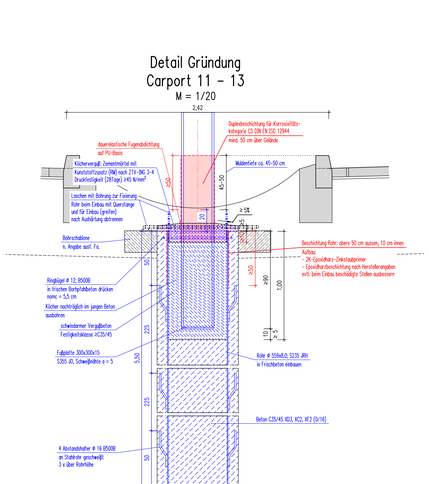

Detail Rahmeneck Carport 1 - 13
M = 1/20

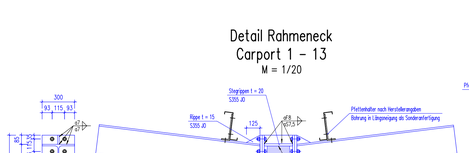

Detail Pfettenhalter in Längneigung Carport 1 - 13
M = 1/20

Detail Dachverband C/05 Carport 1 - 13
M = 1/10

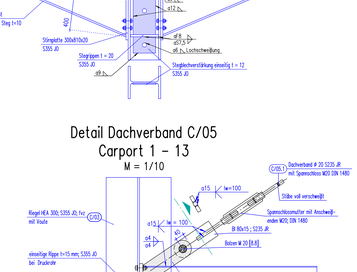

Baustoffe/Legende:

- Stahlbeton (Ortbeton) nach DIN EN 1992 und DIN EN 206-1
- Beton (unbewehrt) nach DIN EN 1992 und DIN EN 206-1
- Stahlbeton (Fertigteil oder Halbfertigteil) nach DIN EN 1992 und DIN EN 206-1

INDEX	DATUM	ÄNDERUNGEN	NAME
M			
L			
K			
J			
I			
H			
G			
F			
E			
D			
C			
B			
A			

Bauvorhaben: Carport PV-Anlage
PR-Parkplatz Petershausen

Bauherr: Kommunalunternehmen Petershausen
Bgm.-Rädler-Straße 3
85238 Petershausen

Architekt:

gezeichnet:	Datum:	Maßstab:
	24.07.2026	1:100 1:50 1:20 / 1:10

Darstellung: Konstruktionsplan
Grundrisse, Schnitte, Details

Plan-Nr.:	Projekt-Nr.:
K 01	26935

SSIS_001__25-07-24_energieingenieure.dwl Freitag, 24. Jul. 2026 13:01